FE Group France Elévateur
CURMAC ELEVACIÓ, S.L
PG. VENTA NOVA, PARC. 2 CAMARLES 43894 (Tarragona)
Tel. 977 471 909 Fax. 977 471 910
C.I.F. B-43741057
www.curmac.com
curmac@curmac.com
Dept. Taller y Alquiler - 616 610 080
Dept.Venta y Formación - 690 644 855

172 ATBI –PARA DOMESTICAR LA ALTA TENSIÓN

Características:

- Estructura prolongada por un brazo aislado articulado sobre 90º
- Trabajos sobre tensión siguiendo los 3 métodos: distancia, contacto, potencial
- 4 estabilizadores extensibles hidráulicamente
- Ciclo de elevación autorizado con transición del vehículo hasta 2,5 km/h (tipo 24)
- Brazo aislado al 100% según normativa EN 61057
- Trabajos bajo la lluvia
- Tubo sellado y aislado con silicona, no requiere limpieza antes del trabajo
- Control continuo del brazo aislado mediante presión continua bajo gas inerte
- Control de tasa de humedad interna del brazo aislante por desecante
- Silicona suave incluso en tiempo de congelación
- Plataforma de trabajo orientable sobre 2X80º
- Plataforma extensible hasta 2000 mm
- Diseñada para trabajos en lugares reducidos
- Horizontalidad de la plataforma asegurada mediante el aislamiento de pantógrafo
- Chasis hidrostático con 4 ruedas motrices y direccionales con función cangrejo
- Control remoto
- Diagnostico e instrucciones de conducción en pantalla
- Conducción del vehículo por radio control y controlador de seguridad SIL CI2-IEC 62061 PLD-ISO 13849
- Motor diésel 52KW
- Pack de baterías 480Ah/24V con bomba electro-hidráulica para el funcionamiento de elevación sin motor

PG. VENTA NOVA, PARC. 2 CAMARLES 43894 (Tarragona)
Tel. 977 471 909 Fax. 977 471 910
C.I.F. B-43741057
www.curmac.com
curmac@curmac.com
Dept. Taller y Alquiler - 616 610 080
Dept.Venta y Formación - 690 644 855

Especificaciones:
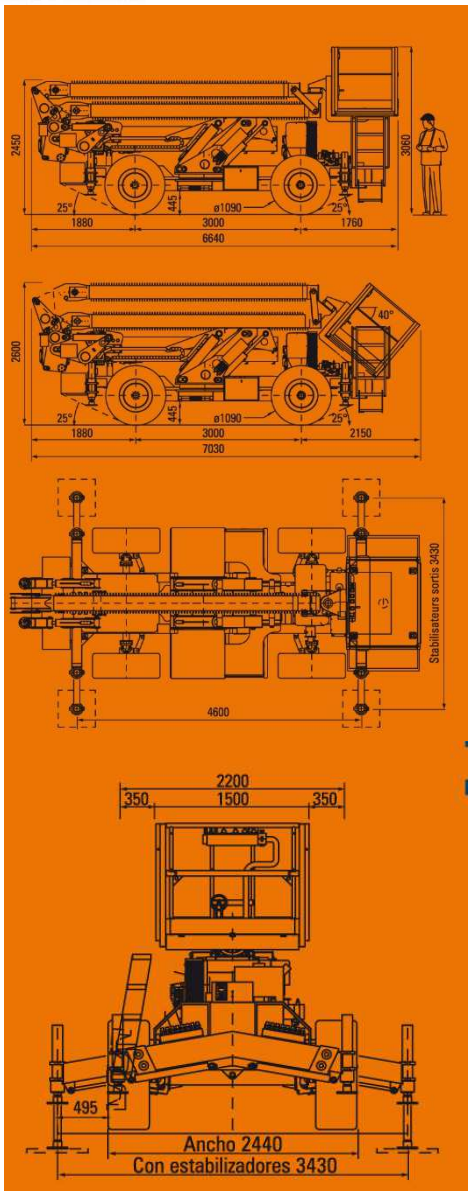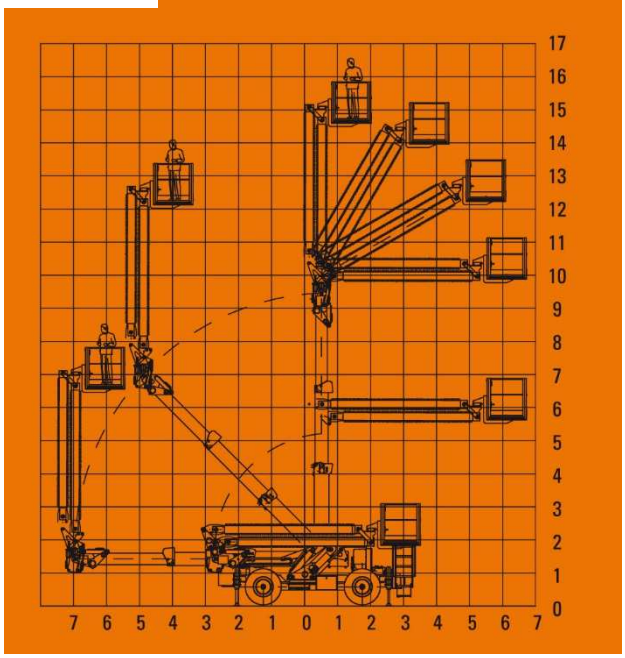
- Altura de trabajo: 16,80 mts
- Altura de elevación: 14,80 mts
- Carga de la cesta: 320 kg
- Max. Alance lateral: 6,80 mts
- Giro de la torre: 2X135º
- Inclinación autorizada: 5% longitudinal-5% lateral
- Velocidad máxima: 50km/h
- Dimensiones plataforma plegada: 1500mm X 1220mm X 1220mm
- Dimensiones plataforma extendida: 2200mmX1220mmX1220mm
- Orientación plataforma: 2X 80º
- Dimensiones vehículo posición trabajo: 6640mmX 2440mm X 3060mm
- Dimensiones vehículo posición carretera:7030mm x2440mmX2600mm
- Radio de giro: 6540 mm
- Radio de giro entre muros: 10000 mm
- Peso del vehículo: 9150kg aprox.
- Transmisión: hidráulica 4X4
- Velocidad de progresión: 5 Kph
- Pendiente en inclinación en 4x4: 30%
- Angulo de salida: 25º
- Potencia motor: 52Kw
- Sistema de estabilizadores: 4 estabilizadores en H
- Utilización tipo IIA(sin rotación cesta): altura piso 6,50 mts